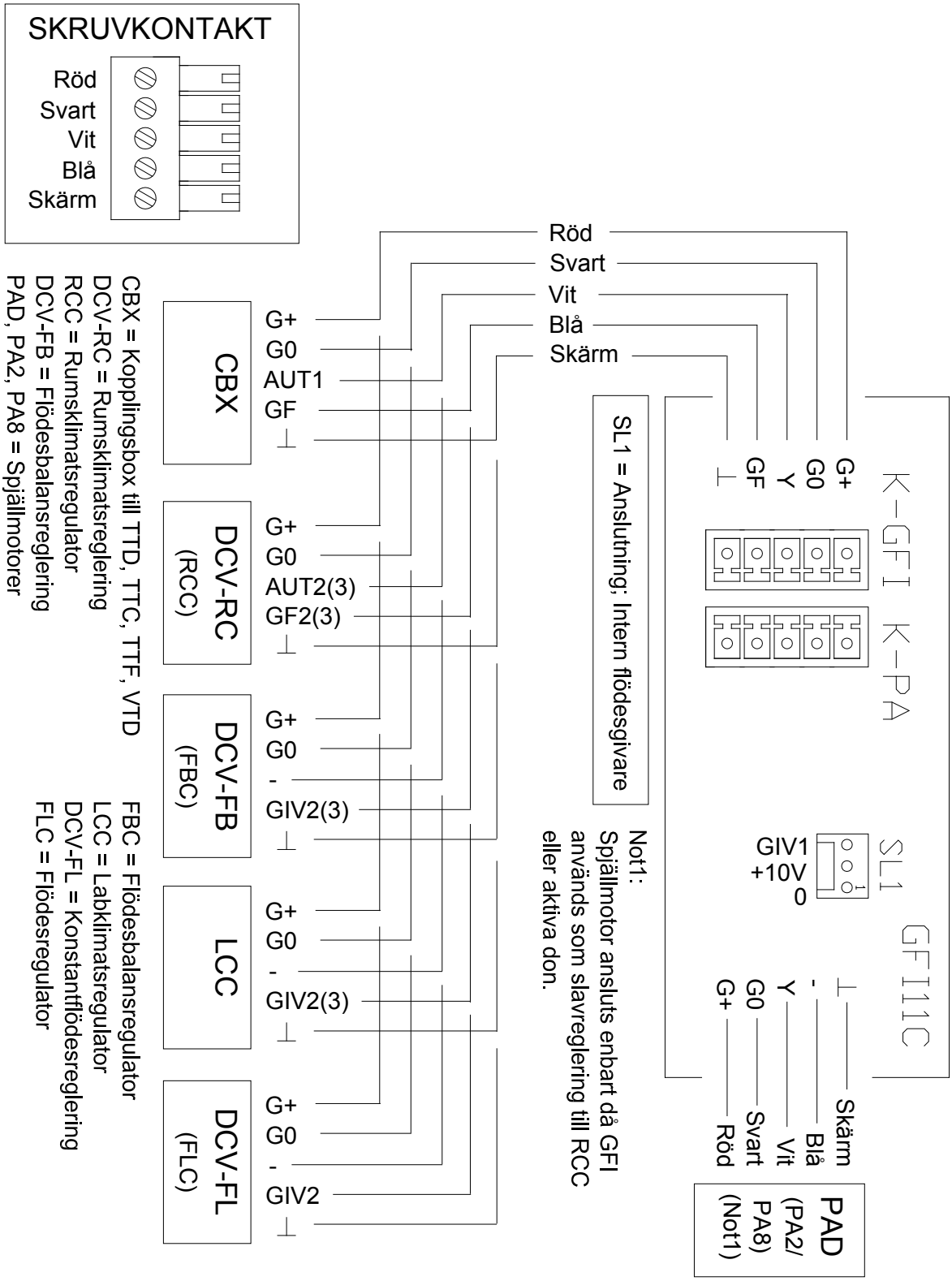GFI – Flödesgivare (DCV-SL – Slavreglering)